P-Q 曲线图/P-Q Curve Chart

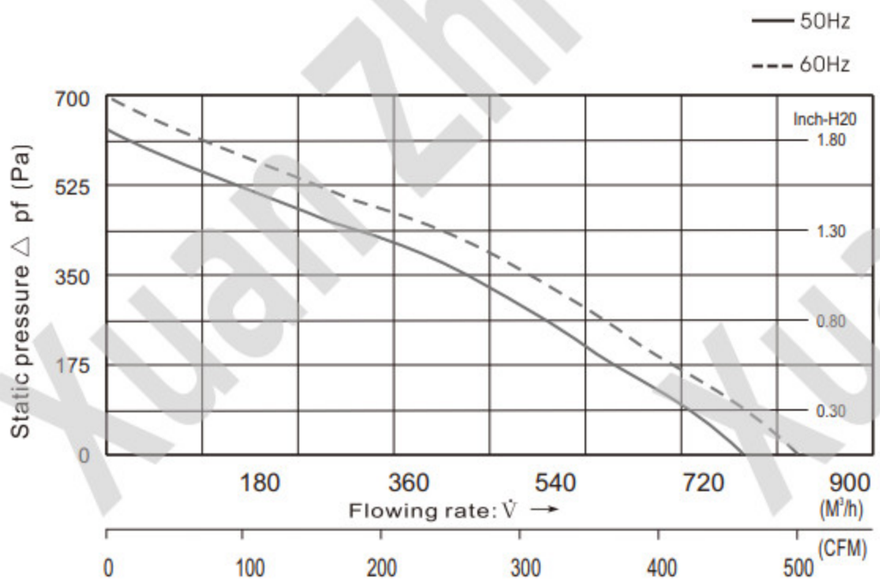

风机类型：后倾式离心风机 Fan type： centrifugal fan
材　　质：PA尼龙 Material:Polyamide
出风方向：转子顺时方向 Outlet direction:Rotor timing direction
电机保护：热保护器 Motor protection: thermal protector
绝缘等级：F Insulation class:F
防护等级：IP44 Class of protection:IP44
环境温度：-25℃~60℃ Ambient temperature: -25℃~60℃

型号 Model	电压 Voltage	频率 Frequency	电流 Current	输入功率 Input power	转速 Speed	最大风量 Max. Air Flow		最大静压 Max. Static pressure	噪音 Noise
Part no.	V	HZ	AMP	W	R/min	CFM	m^3/h	Pa	dB(A)
XE2E190-92H-110	230	50/60	1.18	149	4050	482.635	820.00	620	74

尺寸图Dimension Drawing（Unit：mm）

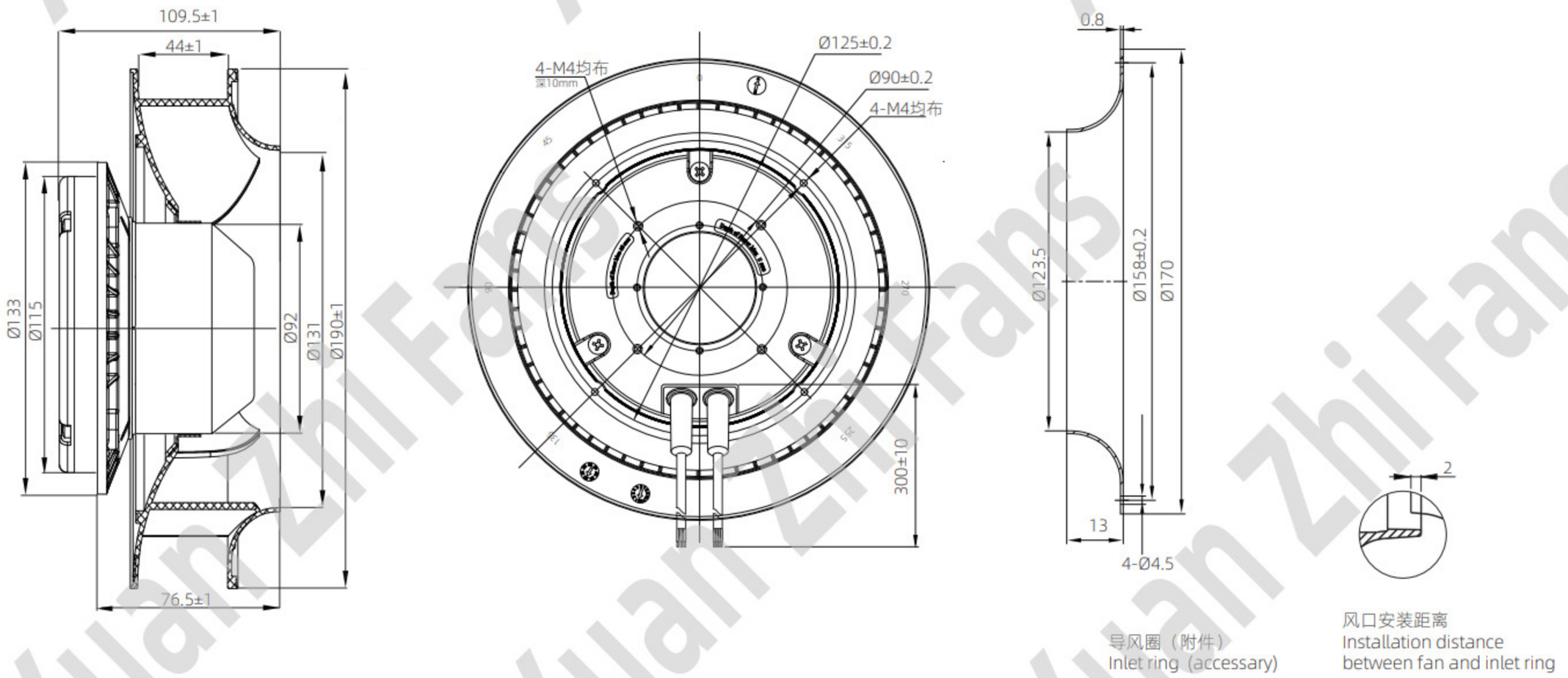

注：以上数据仅供参考，如有变更恕不另行通知。
Notes: Above specification is only for reference and subject to change without notice.

Xuan Zhi Fans